Gehäusedeckel, gehört
nicht zum Anschlußsatz

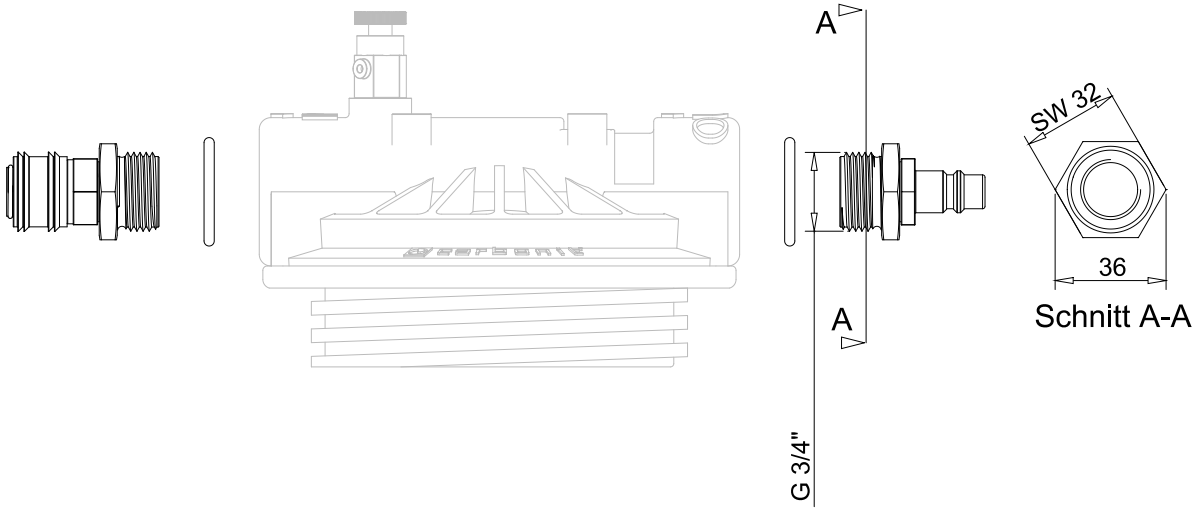

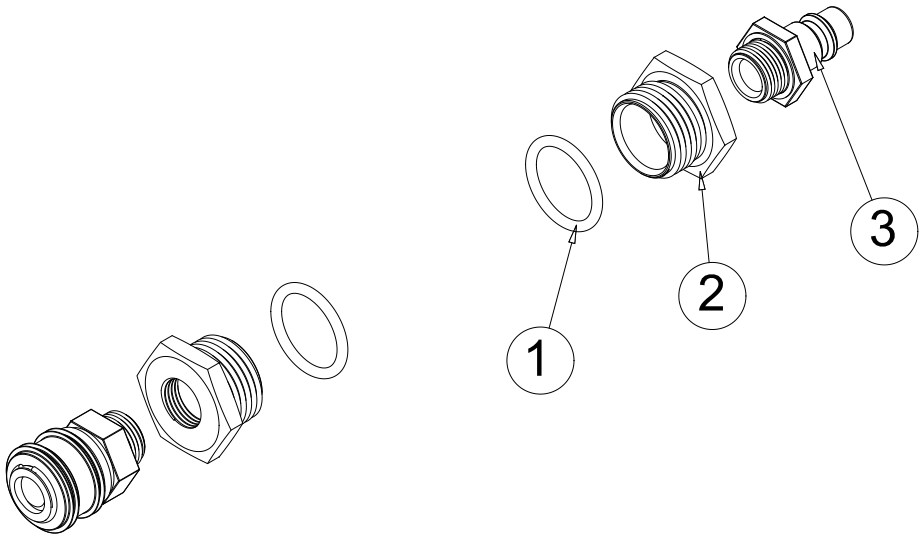

Verwendungsbereich				Zul Abw.		Oberfl.	Maßstab	Gewicht
							Material/Farbe Rohteil	
					Datum	Name	Vario Anschlußsatz Kupplung; SZ11 (EBZ Internet)	
				Bearb.	15.04.19	Franke		
				Gepr.	Akt.datum			
				Norm	Akt.datum			
				CARBONIT			120VAR-ASKUMS-IPZ_190415	Blatt von Blatt
Lfd.	Änderung	Datum	Name	Ursprung			Ersatz für:	Ersatz durch: